鋼板搬送用真空パッド

ベル型真空パッド SAXM

直径 Ø20～115 mm

METAL

ベル型真空パッド SAXM

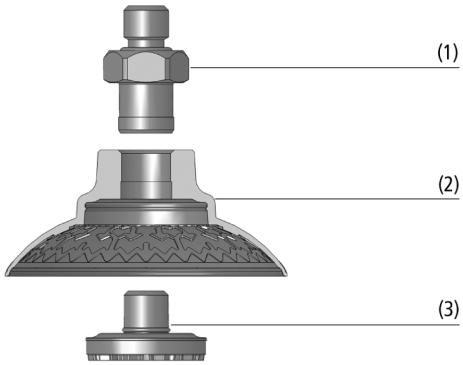

システムデザイン ベル型真空パッド SAXM

業界特有のアプリケーションへの適合性

アプリケーション

- 横滑りに強く、高い保持力をもつため、板金・車体部品の高速搬送に最適な真空パッド
- 表面に油膜が張ったワークの搬送
- CNCマシンやレーザー加工機への材料の投入・取り出し
- ブランク材のディスタックフィーダーでの搬送
- 凸面を持つワークの搬送

デザイン

- 柔軟なシールリップ、最適化された内部構造、吸着面に油膜を逃がすための溝とブレーキフットが付属したベル型真空パッド (2)
- 耐摩耗性と柔軟性に優れたエラストドゥール製の真空パッド (ED-85) およびブレーキフット (ED-65)
- 上部コネクタ (1) とブレーキフット付き下部コネクタ (3) からなる接続ニップル (SC)
- 上部コネクタはネジの落下を防止するデザイン
- オネジの接続ニップルには予めシールリングが付属し、真空エアのリークを防止
- パッド部分とニップル部分を分解して、それぞれ破棄・交換が可能

© J. Schmalz GmbH / 技術的な変更がある場合がございます / 上で生成された 13.12.2023

シュマルツに連絡してください。 Schmalz K.K / 〒224-0027 横浜市都筑区大棚町3001-7/ +81 45 565-5150 / schmalz@schmalz.co.jp

鋼板搬送用真空パッド

ベル型真空パッド SAXM

直径 Ø20～115 mm

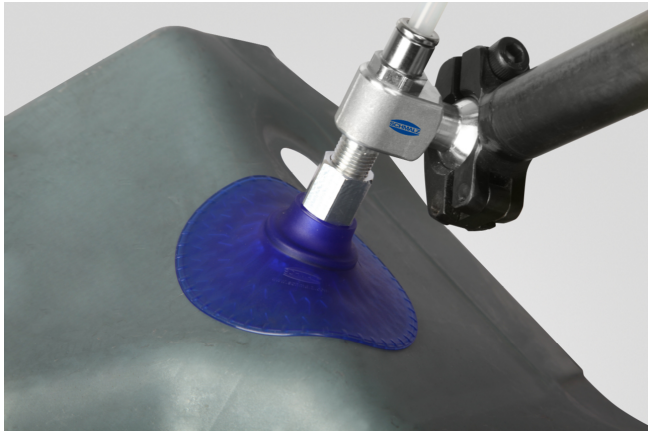

ベル型真空パッド SAXMを使用した成形板金部品の搬送

製品特徴

- 大きなストロークをもち、様々な形状のワークに柔軟に追従可能
- 吸着面に溝のある特殊デザインで、特に油膜の張った表面のワークに対して高い吸着力を発揮
- ワークとの接地面積を増やすブレーキフットが付属し、薄いワークの吸着時にも引き込みや変形を防止
- 優れた耐摩耗性・耐オゾン性・耐油性をもつエラストドゥール製
- モジュールデザインのため素早い部品交換が可能で、摩耗していない部品を再利用することでコストも削減

発注コード ベル型真空パッド SAXM

SAXM	–	20	–	ED-85	–	G1/4-IG
1		2		3		4

1 – 製品仕様

タイプ	種類
SAXM	ベル型真空パッド

2 – パッド径

タイプ	直径
(例) 20	Ø 20 mm

3 – ゴム材質

タイプ	材質
ED-85	エラストドゥール

4 – 取付ネジ

タイプ	種類
M10-AG	M10x1.5オネジ
M14x1.5-AG	M14x1.5オネジ
G1/4-AG	平行G1/4オネジ
G1/4-IG	平行G1/4メネジ
G3/8-AG	平行G3/8オネジ
NPT3/8-IG	テーパ3/8メネジ
RA	角アダプタ

ベル型真空パッド SAXMはパッドにネジが取り付けられた状態で納品されます。以下の製品で構成されます。交換部品として、それぞれの製品を個別に注文することが可能です。

- ベル型真空パッド SAXM: 様々なサイズをラインアップ
- 上部コネクタ: 様々なネジタイプをラインアップ
- 下部コネクタ: ブレーキフット付き

シュマルツに連絡してください。 Schmalz K.K / 〒224-0027 横浜市都筑区大棚町3001-7/ +81 45 565-5150 / schmalz@schmalz.co.jp

ベル型真空パッド SAXM

直径 Ø20～115 mm

発注データ ベル型真空パッド SAXM

型式		真空接続口: G1/4-M	G1/4-F	G3/8-M	G3/8-F	M10-M	M14x1.5-M	NPT3/8-F	角アダプタ
SAXM	20	10.01.19.00101	10.01.19.00080	10.01.19.00102	10.01.19.00097	10.01.19.00098	10.01.19.00099	10.01.19.00103	10.01.19.00100
SAXM	30	10.01.19.00049	10.01.19.00014	10.01.19.00050	10.01.19.00015	10.01.19.00016	10.01.19.00017	10.01.19.00063	10.01.19.00018
SAXM	40	10.01.19.00051	10.01.19.00019	10.01.19.00052	10.01.19.00020	10.01.19.00021	10.01.19.00022	10.01.19.00064	10.01.19.00023
SAXM	50	10.01.19.00053	10.01.19.00024	10.01.19.00054	10.01.19.00025	10.01.19.00026	10.01.19.00027	10.01.19.00065	10.01.19.00028
SAXM	60	10.01.19.00055	10.01.19.00029	10.01.19.00056	10.01.19.00030	10.01.19.00031	10.01.19.00032	10.01.19.00066	10.01.19.00033
SAXM	80	10.01.19.00057	10.01.19.00034	10.01.19.00058	10.01.19.00035	10.01.19.00036	10.01.19.00037	10.01.19.00067	10.01.19.00038
SAXM	100	10.01.19.00059	10.01.19.00039	10.01.19.00060	10.01.19.00040	10.01.19.00041	10.01.19.00042	10.01.19.00068	10.01.19.00043
SAXM	115	10.01.19.00061	10.01.19.00044	10.01.19.00062	10.01.19.00045	10.01.19.00046	10.01.19.00047	10.01.19.00069	10.01.19.00048

テクニカルデータ ベル型真空パッド SAXM

型式		吸着力（-600 mbar） [N]*	水平方向の力 [N]**	油が付着した表面での水平方向の力 [N]***	ボリューム [cm^3]	最小ワーク径（凸） [mm]	推奨ホース内径 d [mm]****
SAXM	20	20	15	20	1.6	20	5
SAXM	30	39	32	41	3.4	18	5
SAXM	40	69	38	71	7.1	25	5
SAXM	50	109	58	110	14.4	25	6
SAXM	60	154	85	155	24.2	30	6
SAXM	80	270	150	269	51.9	33	6
SAXM	100	412	230	414	95.5	40	6
SAXM	115	549	320	584	141.5	50	6

*吸引力のデータは、真空度-0.6 barにおいて滑らかで乾燥した表面のワークを吸着した場合の理論値です。安全率は含まれません。
**指定された水平方向の力は、乾燥または湿った、滑らかなワーク表面で、真空度-0.6 barでの測定値です。ワークの表面や状態により、実際の数値とは異なる場合があります。
***指定された水平方向の力は、乾燥または湿った、滑らかなワーク表面で、真空度-0.6 barでの測定値です。ワークの表面や状態により、実際の数値とは異なる場合があります。
****推奨ホース径は、ホース長約2 mを想定しています。

シュマルツに連絡してください。 Schmalz K.K / 〒224-0027 横浜市都筑区大棚町3001-7/ +81 45 565-5150 / schmalz@schmalz.co.jp

ベル型真空パッド SAXM

直径 Ø20～115 mm

デザインデータ ベル型真空パッド SAXM

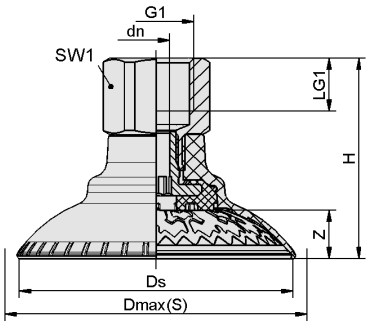

SAXM IG

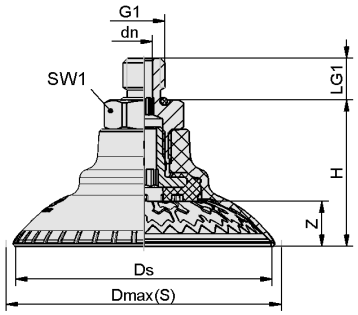

SAXM AG

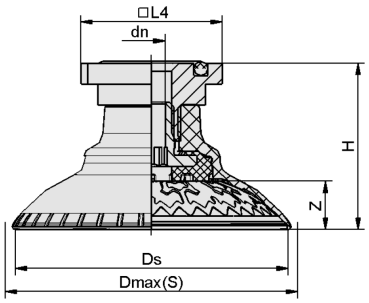

SAXM RA

シュマルツに連絡してください。 Schmalz K.K / 〒224-0027 横浜市都筑区大棚町3001-7/ +81 45 565-5150 / schmalz@schmalz.co.jp

ベル型真空パッド SAXM

直径 Ø20～115 mm

デザインデータ ベル型真空パッド SAXM

型式	dn [mm]	Dmax（S）[mm]	Ds	G1	H [mm]	LG1 [mm]	L4 [mm]	SW1 [mm]	Z（ストローク） [mm]
SAXM 20 ED-85 G1/4-AG	5.1	26.0	21.8	G1/4-M	23.7	10	-	17	3.0
SAXM 20 ED-85 G1/4-IG	5.1	26.0	21.8	G1/4-F	33.7	12	-	17	3.0
SAXM 20 ED-85 G3/8-AG	5.1	26.0	21.8	G3/8-M	24.2	10	-	22	3.0
SAXM 20 ED-85 G3/8-IG	5.1	26.0	21.8	G3/8-F	33.7	12	-	22	3.0
SAXM 20 ED-85 M10-AG	4.1	26.0	21.8	M10-M	23.7	10	-	17	3.0
SAXM 20 ED-85 M14x1.5-AG	5.1	26.0	21.8	M14×1.5-M	23.7	10	-	17	3.0
SAXM 20 ED-85 NPT3/8-IG	5.1	26.0	21.8	NPT3/8-F	33.7	14	-	22	3.0
SAXM 20 ED-85 RA	5.1	26.0	21.8	-	26.0	-	31.8	-	3.0
SAXM 30 ED-85 G1/4-AG	5.1	35.2	31.6	G1/4-M	25.0	10	-	17	4.3
SAXM 30 ED-85 G1/4-IG	5.1	35.2	31.6	G1/4-F	35.0	12	-	17	4.3
SAXM 30 ED-85 G3/8-AG	5.1	35.2	31.6	G3/8-M	25.5	10	-	22	4.3
SAXM 30 ED-85 G3/8-IG	5.1	35.2	31.6	G3/8-F	35.0	12	-	22	4.3
SAXM 30 ED-85 M10-AG	4.1	35.2	31.6	M10-M	25.0	10	-	17	4.3
SAXM 30 ED-85 M14x1.5-AG	5.1	35.2	31.6	M14×1.5-M	25.0	10	-	17	4.3
SAXM 30 ED-85 NPT3/8-IG	5.1	35.2	31.6	NPT3/8-F	35.0	14	-	22	4.3
SAXM 30 ED-85 RA	5.1	35.2	31.6	-	27.3	-	31.8	-	4.3
SAXM 40 ED-85 G1/4-AG	5.1	45.4	41.3	G1/4-M	27.6	10	-	17	6.9
SAXM 40 ED-85 G1/4-IG	5.1	45.4	41.3	G1/4-F	37.6	12	-	17	6.9
SAXM 40 ED-85 G3/8-AG	5.1	45.4	41.3	G3/8-M	28.1	10	-	22	6.9
SAXM 40 ED-85 G3/8-IG	5.1	45.4	41.3	G3/8-F	37.6	12	-	22	6.9
SAXM 40 ED-85 M10-AG	4.1	45.4	41.3	M10-M	27.6	10	-	17	6.9
SAXM 40 ED-85 M14x1.5-AG	5.1	45.4	41.3	M14×1.5-M	27.6	10	-	17	6.9

シュマルツに連絡してください。 Schmalz K.K / 〒224-0027 横浜市都筑区大棚町3001-7/ +81 45 565-5150 / schmalz@schmalz.co.jp

ベル型真空パッド SAXM

直径 Ø20～115 mm

型式	dn [mm]	Dmax（S）[mm]	Ds	G1	H [mm]	LG1 [mm]	L4 [mm]	SW1 [mm]	Z（ストローク） [mm]
SAXM 40 ED-85 NPT3/8-IG	5.1	45.4	41.3	NPT3/8-F	37.6	14	-	22	6.9
SAXM 40 ED-85 RA	5.1	45.4	41.3	-	29.9	-	31.8	-	6.9
SAXM 50 ED-85 G1/4-AG	6.1	58.4	51.5	G1/4-M	32.8	10	-	17	8.4
SAXM 50 ED-85 G1/4-IG	6.1	58.4	51.5	G1/4-F	42.8	15	-	17	8.4
SAXM 50 ED-85 G3/8-AG	6.1	58.4	51.5	G3/8-M	33.3	10	-	22	8.4
SAXM 50 ED-85 G3/8-IG	6.1	58.4	51.5	G3/8-F	42.8	12	-	22	8.4
SAXM 50 ED-85 M10-AG	4.1	58.4	51.5	M10-M	32.8	10	-	17	8.4
SAXM 50 ED-85 M14x1.5-AG	6.1	58.4	51.5	M14×1.5-M	32.8	10	-	17	8.4
SAXM 50 ED-85 NPT3/8-IG	6.1	58.4	51.5	NPT3/8-F	42.8	14	-	22	8.4
SAXM 50 ED-85 RA	6.1	58.4	51.5	-	35.1	-	31.8	-	8.4
SAXM 60 ED-85 G1/4-AG	6.1	69.7	61.5	G1/4-M	35.3	10	-	17	10.9
SAXM 60 ED-85 G1/4-IG	6.1	69.7	61.5	G1/4-F	45.3	15	-	17	10.9
SAXM 60 ED-85 G3/8-AG	6.1	69.7	61.5	G3/8-M	35.8	10	-	22	10.9
SAXM 60 ED-85 G3/8-IG	6.1	69.7	61.5	G3/8-F	45.3	12	-	22	10.9
SAXM 60 ED-85 M10-AG	4.1	69.7	61.5	M10-M	35.3	10	-	17	10.9
SAXM 60 ED-85 M14x1.5-AG	6.1	69.7	61.5	M14×1.5-M	35.3	10	-	17	10.9
SAXM 60 ED-85 NPT3/8-IG	6.1	69.7	61.5	NPT3/8-F	45.3	14	-	22	10.9
SAXM 60 ED-85 RA	6.1	69.7	61.5	-	37.6	-	31.8	-	10.9
SAXM 80 ED-85 G1/4-AG	6.1	92.2	81.0	G1/4-M	38.3	10	-	17	13.9
SAXM 80 ED-85 G1/4-IG	6.1	92.2	81.0	G1/4-F	48.3	15	-	17	13.9
SAXM 80 ED-85 G3/8-AG	6.1	92.2	81.0	G3/8-M	38.8	10	-	22	13.9
SAXM 80 ED-85 G3/8-IG	6.1	92.2	81.0	G3/8-F	48.3	12	-	22	13.9
SAXM 80 ED-85 M10-AG	4.1	92.2	81.0	M10-M	38.3	10	-	17	13.9

シュマルツに連絡してください。 Schmalz K.K / 〒224-0027 横浜市都筑区大棚町3001-7/ +81 45 565-5150 / schmalz@schmalz.co.jp

ベル型真空パッド SAXM

直径 Ø20～115 mm

型式	dn [mm]	Dmax（S）[mm]	Ds	G1	H [mm]	LG1 [mm]	L4 [mm]	SW1 [mm]	Z（ストローク） [mm]
SAXM 80 ED-85 M14x1.5-AG	6.1	92.2	81.0	M14×1.5-M	38.3	10	-	17	13.9
SAXM 80 ED-85 NPT3/8-IG	6.1	92.2	81.0	NPT3/8-F	48.3	14	-	22	13.9
SAXM 80 ED-85 RA	6.1	92.2	81.0	-	40.6	-	31.8	-	13.9
SAXM 100 ED-85 G1/4-AG	6.1	111.1	99.7	G1/4-M	47.2	10	-	22	17.1
SAXM 100 ED-85 G1/4-IG	6.1	111.1	99.7	G1/4-F	57.2	12	-	22	17.1
SAXM 100 ED-85 G3/8-AG	6.1	111.1	99.7	G3/8-M	47.2	10	-	22	17.1
SAXM 100 ED-85 G3/8-IG	6.1	111.1	99.7	G3/8-F	57.2	12	-	22	17.1
SAXM 100 ED-85 M10-AG	4.1	111.1	99.7	M10-M	47.2	10	-	22	17.1
SAXM 100 ED-85 M14x1.5-AG	6.1	111.1	99.7	M14×1.5-M	47.2	10	-	22	17.1
SAXM 100 ED-85 NPT3/8-IG	6.1	111.1	99.7	NPT3/8-F	57.2	14	-	22	17.1
SAXM 100 ED-85 RA	6.1	111.1	99.7	-	48.7	-	31.8	-	17.1
SAXM 115 ED-85 G1/4-AG	6.1	129.4	115.2	G1/4-M	50.1	10	-	22	20.0
SAXM 115 ED-85 G1/4-IG	6.1	129.4	115.2	G1/4-F	60.1	12	-	22	20.0
SAXM 115 ED-85 G3/8-AG	6.1	129.4	115.2	G3/8-M	50.1	10	-	22	20.0
SAXM 115 ED-85 G3/8-IG	6.1	129.4	115.2	G3/8-F	60.1	12	-	22	20.0
SAXM 115 ED-85 M10-AG	4.1	129.4	115.2	M10-M	50.1	10	-	22	20.0
SAXM 115 ED-85 M14x1.5-AG	6.1	129.4	115.2	M14×1.5-M	50.1	10	-	22	20.0
SAXM 115 ED-85 NPT3/8-IG	6.1	129.4	115.2	NPT3/8-F	60.1	14	-	22	20.0
SAXM 115 ED-85 RA	6.1	129.4	115.2	-	51.6	-	31.8	-	20.0

シュマルツに連絡してください。 Schmalz K.K / 〒224-0027 横浜市都筑区大棚町3001-7/ +81 45 565-5150 / schmalz@schmalz.co.jp